StoCretec

Costruire con coscienza.

Rivestimenti per ambienti umidi Sto

Istruzioni di lavorazione

Interni

Sistemi di rivestimento

La nostra gamma di prodotti per ambienti umidi comprende una grande varietà di sistemi di rivestimento per questo tipo di locali. Tutti i prodotti oddisfano le esigenze e i requisiti di qualità dei supporti e sono moderni e di facile manutenzione.

Le indicazioni, le immagini, le informazioni tecniche generali e i disegni contenuti nella brochure qui di seguito sono solo proposte generiche di motivi e dettagli volti a illustrare in modo schematico la loro funzione di base. Non si fa riferimento alle dimensioni esatte dei materiali. L'applicabilità e la completezza vanno verificate dal tecnico applicatore/cliente in base al progetto costruttivo e sotto la propria responsabilità. I sistemi attigui sono rappresentati solo in modo schematico. Dati e specifiche devono essere adeguati alle condizioni locali o concordati e non sono da considerare come planimetrie, pianificazioni di dettaglio o di montaggio. È necessario attenersi alle specifiche tecniche dei singoli prodotti contenute nelle relative schede tecniche e descrizioni / omologazioni di sistema.

Centro di supporto tecnico
Telefono 091 829 11 93
tsc.ch@sto.com
www.stoag.ch

Indice

Informazioni sul sistema

04 Introduzione
04 Il sistema giusto per ogni applicazione
04 Superfici in ambienti umidi e bagnati / Classi di sollecitazione
05 Sollecitazione causata da umidità e acqua

06 Supporti e raccordi
06 Requisiti delle pareti
07 Requisiti delle superfici a terra
07 Raccordi a vasche e piatti doccia

08 Visione d'insieme e applicazione di sistemi per pareti
08 StoWall Creativ Easy – Composizione del sistema
08 StoWall Creativ Easy – Lavorazione
09 StoWall Creativ Flex – Composizione del sistema
09 StoWall Creativ Flex – Lavorazione
10 StoWall Creativ Strong – Composizione del sistema
10 StoWall Creativ Strong – Lavorazione

12 Visione d'insieme Sistemi per pavimenti
12 StoFloor Comfort Elastic BB 100, StoFloor Comfort Elastic CL 125
12 StoFloor Traffic Elastic PM MultiBase

Accessori, pulizia e manutenzione

13 Accessori
13 Nastri sigillanti

14 Pulizia e manutenzione
14 Istruzioni per la pulizia di rivestimenti per ambienti umidi Sto

Introduzione

Il sistema giusto per ogni applicazione

Le linee guida per la lavorazione dei rivestimenti Sto per ambienti umidi su pareti e pavimenti descrivono la procedura per la progettazione e la lavorazione dei sistemi StoWall Creativ Easy, StoWall Creativ Flex, StoWall Creativ Strong e StoFloor Comfort Elastic BB 100/CL 125, StoFloor Traffic Elastic PM MultiBase.
Con questi sistemi, Sto SA ha il rivestimento per pareti e pavimenti senza giunti adatto a quasi tutti i carichi.
Un rivestimento continuo di alta qualità per pareti e pavimenti pone requisiti molto elevati per i sottofondi per i materiali utilizzati. Oltre alle singole superfici, occorre prestare particolare attenzione ai collegamenti corretti e alle penetrazioni adeguatamente sigillate.

Riferimento
In questo documento, le superfici delle pareti e dei pavimenti sono classificate in base alla norma SIA 271/1 – Impermeabilizzazione degli interni. Questa norma regolamenta pianificazione e l'esecuzione del progetto di locali interni di edifici che sono interessati dall'esposizione all'acqua e che necessitano di un'impermeabilizzazione.

Il gruppo di applicazione A4 secondo la norma SIA 271/1 per le superfici di locali umidi e bagnati è suddiviso in tre classi: moderata (A4.1), elevata (A4.2) e molto elevata (A4.3).

Sottogruppo di applicazione con esposizione all'acqua	Esempi di applicazione	Esempi di applicazione	Sistemi di impermeabilizzazione Sto
A4.1 moderato			
• Aree con moderata esposizione all'acqua, senza accumulo prolungato di acqua.	• Uso domestico • Uffici, aziende con uso interno • Locali umidi in alberghi, case di riposo e di cura, ecc.	• Superfici a parete nelle docce e sopra le vasche da bagno • Superfici dei pavimenti di docce e bagni	• StoWall Creativ Easy • StoWall Creativ Flex • StoWall Creativ Strong • StoFloor Comfort Elastic BB 100/CL 125 • StoFloor Traffic Elastic PM MultiBase
A4.2 alto			
• Aree con frequente esposizione all'acqua, con accumulo d'acqua	• Uso pubblico e commerciale con pulizia giornaliera • Bagni di piani in alberghi, case di riposo e di cura, ecc.	Superfici di pareti e pavimenti in: • Guardaroba e docce • Bordature di piscine • Cucine commerciali • Strutture private per il benessere	• StoWall Creativ Flex • StoWall Creativ Strong • StoFloor Comfort Elastic BB 100/CL 125 [1)] • StoFloor Traffic Elastic PM MultiBase
A4.3 molto alto			
• Aree con stress idrico molto frequente e intenso e lungo accumulo di acqua	• Uso pubblico e commerciale • Requisiti igienici più elevati • Superfici con pulizia intensiva meccanica e chimica ad umido	• Piscina circostante • Strutture per il benessere • Cucine commerciali • Impianti di produzione alimentare	• StoWall Creativ Flex • StoWall Creativ Strong • StoFloor Comfort Elastic BB 100/CL 125 [1)] • StoFloor Traffic Elastic PM MultiBase

[1)] Non come rivestimento per pavimenti di cucine commerciali e industriali o dell'industria alimentare; per queste applicazioni sono disponibili sistemi specifici.

Sistemi Sto

	Classi di carico		
	moderato	alto	molto alto
StoWall Creativ Easy	■■		
StoWall Creativ Flex	■■	■■	■■
StoWall Creativ Strong	■■	■■	■■

■■ adattato
■ solo per impianti benessere pubblici e commerciali, esclusi cucine professionali e industria alimentare

Sistemi Sto

	Classi di carico		
	moderato	alto	molto alto
StoFloor Comfort Elastic BB 100/CL 125	■■	■	■
StoFloor Traffic Elastic PM MultiBase	■■	■■	■■

 Nota: Attenersi alle indicazioni e specifiche tecniche dei prodotti riportate nelle Schede tecniche e nelle omologazioni.

Esposizione all'umidità e al bagnato

Esempi di applicazione per gruppi di carico (moderato, alto, molto alto)

A4.1) Bagno domestico con vasca

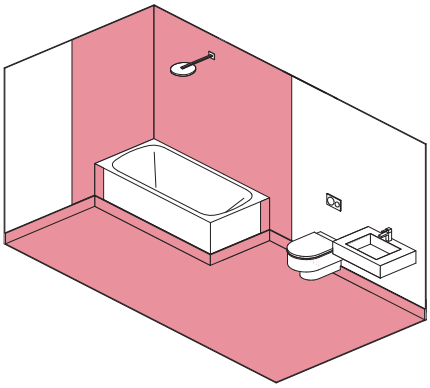

A4.1) Bagno domestico con vasca e doccia aperta a livello del pavimento

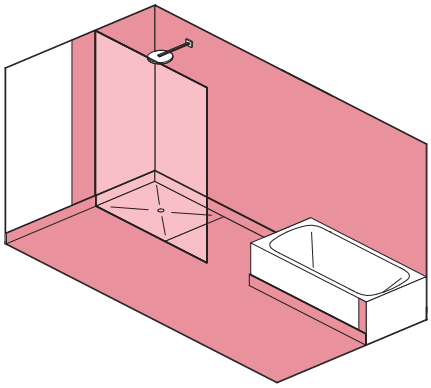

A4.2) Doccia e guardaroba pubblici

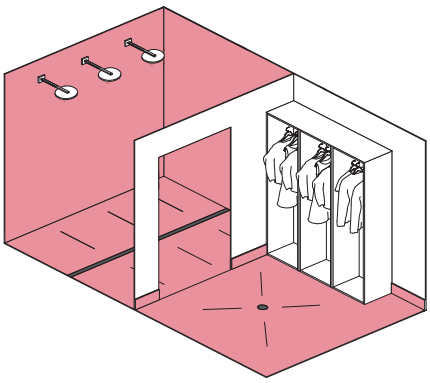

A4.2) Doccia e guardaroba pubblici separati

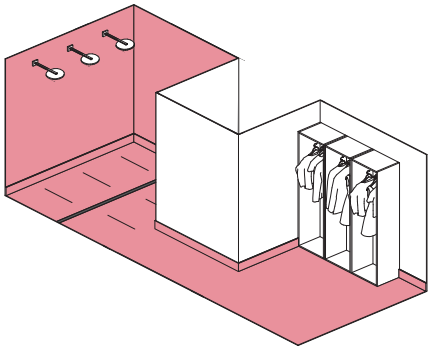

A4.3) Cucina commerciale

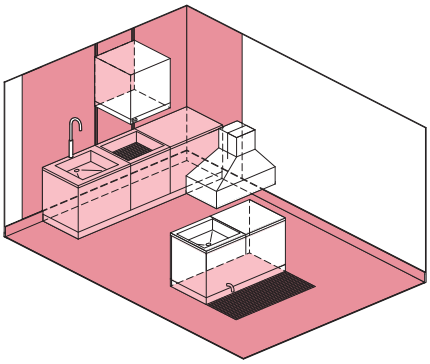

A4.3) Bordo della piscina

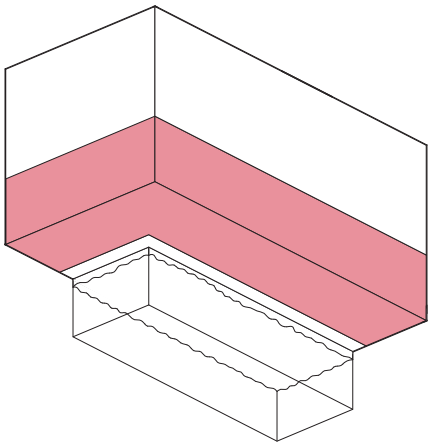

Note

- Per le pareti non impermeabilizzate, la guarnizione del pavimento deve essere aumentata di almeno 50 mm.
- Le pareti da sigillare devono essere progettate all'altezza della stanza.
- Le superfici delle pareti devono essere sigillate lateralmente 30 cm sopra il componente in questione (vetri della doccia, vasca da bagno).
- L'impermeabilizzazione dei bordi delle piscine deve essere realizzata con un'altezza di almeno 1 metro.
- Le impermeabilizzazioni devono avere uno spessore minimo di 2 mm.

SIA 271/1, Copyright © 2025 by SIA Zurich

Supporti e raccordi

Requisiti delle pareti

Il supporto da rivestire deve essere privo di sostanze con proprietà distaccanti, proprie e di tipologia estranea. Occorre rimuovere gli strati meno solidi e le concentrazioni di fini particelle di calcestruzzo in superficie. Il supporto deve essere adeguatamente trattato in precedenza.

Se vengono utilizzati materiali o sistemi di altri fornitori come supporto per i rivestimenti per ambienti umidi Sto, questi devono essere indicati dai fornitori come idonei per rivestimenti «senza giunti» in acrilato, PUR, EP e cemento. Inoltre, per la lavorazione di questi prodotti si devono rispettare sempre le specifiche dei fornitori.

I rivestimenti per ambienti umidi Sto possono essere applicati sui seguenti supporti:

Pareti

Supporti	**Sollecitazione**		
	moderato	alto	molto alto
Calcestruzzo			
Calcestruzzo grezzo, senza pelle di cemento (I pori e le cavità devono essere chiusi prima del rivestimento. I prodotti adatti sono: StoPox WB 50, StoPox primer standard con StoDivers ST, StoCrete TF 204, StoCrete TF 300 grigio grosso/bianco fine).	■■	■■	■■
Muratura non intonacata			
Intonaco di calce del gruppo di malte P II CS III secondo SN EN 998-1	■■	■■	■■
Intonaco leggero di calce-cemento del gruppo di malte P II CS II secondo SN EN 998-1			
Intonaco di cemento del gruppo di malte P III CS IV secondo SN EN 998-1	■■	■■	■■
Intonaci idonei: ad es. Fixit 660, Röfix 620, Granol 29, Maxit ip 14, Akurit ZMP, Akurit ZKP-it			
Pannelli da costruzione in cemento			
Pannelli leggeri per edilizia rivestiti di cemento XPS, ad esempio Wedi, Jackoboard	■■	■■	■■
Pannelli da costruzione minerali a legante cementizio, a doppia doga, spessore ≥ 2 x 12,5 mm, ad es. Knauf Aquapanel Cement Board Indoor, Fermacell Powerpanel H2O, Rigips Aquaroc	■■	■■	■■
Il rigonfiamento e il ritiro dei pannelli devono essersi attenuati. I residui di colla devono essere rimossi. I pannelli leggeri a base di cemento non devono essere rivestiti con il sistema di riempimento!			
Pannelli da costruzione in gesso			
Pannelli di gesso secondo SN EN 520+A1, tipo H2	■■		
Pannelli di gesso con armatura in vello secondo SN EN 15283-1, tipo H1	■■	■■	
Pannelli per pareti in gesso secondo SN EN 12859, tipo H1 e H2	■■		
Pannelli in fibra di gesso secondo SN EN 15283-2, tipo GF-H, tipo GF-W1 e tipo GF-W2	■■		
I giunti/le giunzioni devono essere riempiti con lo stucco specificato dal fornitore dei pannelli e rinforzati con una rete, se necessario. I pannelli non devono essere coperti e livellati con lo stucco di sistema.			

Gli altri pannelli da costruzione non elencati devono soddisfare i requisiti di resistenza in conformità alla norma SIA 271/1, Tabella 3.

■■ adatto

Requisiti per le superfici dei pavimenti

I sottofondi	Sollecitazione		
	moderato	alto	molto alto
Schede di costruzione			
Pannelli a secco con legante cementizio (ad es. Fermacell H2O TE)	■■		
Calcestruzzo			
Calcestruzzo	■■	■■	■■
Pavimento di sottofondo			
Massetto di cemento	■■	■■	■■
Massetto in anidrite			
Massetto in resina sintetica	■■	■■	■■

■■ adatto

Sottofondo / massetto in cemento
Umidità: <4 Percentuale in peso % (Dispositivo CM) Resistenza alla trazione dell'adesivo: ≥1,5 N / mm²
Elementi prefabbricati del piatto doccia
Gli elementi prefabbricati del pavimento della doccia possono essere rivestiti con prodotti Sto solo dopo aver consultato e approvato il fornitore degli elementi prefabbricati.

Collegamenti a vasche e piatto doccia

Telaio flessibile	e. g. Gabag Flexzarge
Vasca o piatto doccia con bordatura	e. g. Schmidlin
Canale doccia	e. g. Schacco Aqua SwissLine
Scarico a parete	e. g. Geberit

Nastri di protezione antitaglio sotto i giunti elastici

I nastri di protezione antitaglio devono essere installati sotto i giunti elastici dell'impermeabilizzazione. Il nostro StoSeal CP 50 viene utilizzato come protezione meccanica dai tagli sull'impermeabilizzazione nell'area dei giunti per evitare danni durante la sostituzione dei giunti in mastice.

Panoramica rivestimento per pareti
StoWall Creativ Easy

Struttura del sistema

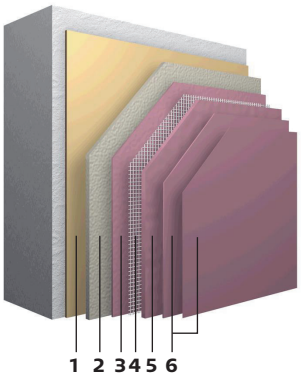

1 — Mano di fondo
StoPrep In, primer

2 — Impermeabilizzazione
StoCrete FB, rivestimento minerale e flessibile

3 — 1° Stuccatura
StoCryl CR B 200, stucco murale decorativo a base acrilica

4 — Rete di armatura nel 1° strato di Stuccatura
Sto-Rete d´armatura in fibra di vetro F, Tessuto di rinforzo resistente agli alcali 4 x 4 mm

5 — 2° Stuccatura
StoCryl CR B 200, stucco murale decorativo a base acrilica

6 — 1° e 2° Sigillante
StoPur WV 150 / 202 / 200, Sigillante PUR a base d'acqua
StoPox WL 100 / 150, wässrige EP-Versiegelungen

Note
Le vasche e i piatti doccia devono essere dotati di un telaio di collegamento, altrimenti il collegamento parete-vasca o piatto doccia non può essere sigillato.

Sistema Sto

	Classi di carico		
	moderato	alto	molto alto
StoWall Creativ Easy	■■		

Applicazione

1 **Mano di fondo StoPrep In**
A seconda del sottofondo StoPrep In deve essere diluito con acqua.
Consumo: circa 0,3 kg / m²

2 **Impermeabilizzazione StoCrete FB**
Applicare StoCrete FB con una dentatura di 4 x 4 mm. Posare i nastri di tenuta e i manicotti in StoCrete FB e coprire. Lisciare StoCrete FB.
Consumo: circa 2,0 kg / m²
Tempo di attesa per la rilavorazione: a 20 °C, 50 % r.F., 24 ore

3 **Stuccatura, 1° strato**
StoCryl CR B 200 pigmentato
Applicare StoCrete CR B 200 e lavorare la rete in fibra di vetro F 4 / 4 mm nel primo strato di livellamento, a incastro e senza sovrapposizioni.
Consumo: circa 1,8 – 2,5 kg / m²

4 **Levigatura**
StoCryl CR B 200 con abrasivi Mirka 120 - 180 (rete abrasiva) carteggiare e rimuovere la polvere

5 **Stuccatura, 2° strato**
StoCryl CR B 200 pigmentato
Applicare uno strato sottile di StoCrete CR B 200 e lisciare.
Il tessuto in fibra di vetro F 4 / 4 mm non deve più essere visibile.
Consumo: circa 0,8 – 1,2 kg / m²

6 **Levigatura**
StoCryl CR B 200 con l'abrasivo Mirka 120 - 180 (rete abrasiva) carteggiare e rimuovere la polvere.

7 **Sigillante StoPur oder StoPox**
Livellare la prima applicazione. Riempire il sigillante pigmentato con circa il 3 - 4 % di StoDivers ST (agente livellante) e lisciare. Dopo l'asciugatura, carteggiare la superficie con l'abrasivo Mirka 240 (rete abrasiva) e rimuovere la polvere. Applicare quindi la seconda mano di sigillante con un rullo. A seconda della tonalità e dell'opacità del colore, sono necessarie 2 - 3 mani opache.
Consumo: ca. 0,08 – 0,1 kg / m² per operazione

Suggerimento
I riempimenti possono essere decorati in diversi colori e poi sigillati in modo trasparente. A seconda della tonalità del colore, sono necessarie più mani. Sto SA consiglia l'applicazione di un sigillante trasparente. Questo protegge il sigillante colorato dagli attacchi chimici.

Panoramica dei sistemi a parete
StoWall Creativ Flex

Struttura del sistema

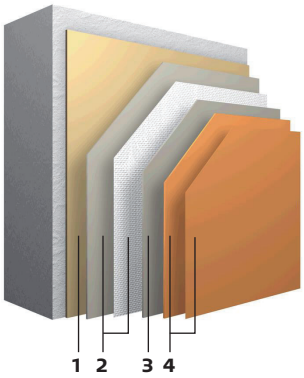

1 — Mano di fondo
StoPox WG 100, StoPox 425 EP, StoPox GH 205 oder StoPox GH 406 con leggera carteggiatura StoQuarz 0,2 – 0,5 mm

2 — Impermeabilizzazione
StoPur AL 125, Rivestimento murale flessibile a base di resina poliuretanica con inserto in tessuto StoTex Classic 245 S in juta fine

3 — Stuccatura
StoPur AL 125, Rivestimento murale flessibile a base di resina poliuretanica

4 — 1° e 2° Sigillante
StoPur WV 150/202, Sigillanti PUR a base d'acqua

Note
Le vasche da bagno e i piatti doccia devono essere dotati di un telaio di collegamento, altrimenti il collegamento parete-vasca o piatto doccia non può essere sigillato.

Sistema Sto

	Classi di carico		
	moderato	alto	molto alto
StoWall Creativ Flex	■■	■■	■■

Applicazione

1 **Mano di fondo: StoPox WG 100, StoPox 452 EP, StoPox GH 205 o StoPox GH 406**
Applicare il primer EP su tutta la superficie e saturarlo.
Consumo: circa 0,3 – 0,5 kg/m²

2 **Levigatura: StoQuarz 0,2 – 0,5 mm**
Soffiare StoQuarz per 0,2 - 0,5 mm su tutta la superficie del primer fresco.
Consumo: Sabbia di quarzo: circa 1,5 – 2,0 kg/m²

Se il livellante viene applicato entro 36 ore, la carteggiatura non è necessaria.

3 **Levigatura**
Carteggiare sulla superficie sparsa per rompere le punte delle venature.

4 **Impermeabilizzazione: StoPur AL 125 con armatura in tessuto**
StoPur AL 125 con dentellatura n. 25.

StoLavorare il nastro sigillante StoSeal 120 e il tessuto in fibra di vetro StoTex Classic 245 S in juta fine nello StoPur AL 125. StoTex Classic 245 S è incollato e incastrato senza sovrapposizioni.
Consumo: circa 1,3 – 1,7 kg/m²

5 Non appena il tessuto è ben incorporato, ricoprire nuovamente la superficie con StoPur AL 125 appena miscelato. Il tessuto non deve più essere visibile.
Consumo: circa 0,3 – 0,4 kg/m²

6 **Levigatura**
Carteggiare StoPur AL 125 con l'abrasivo Mirka 100 (rete abrasiva) e rimuovere la polvere.

7 **Stuccatura: StoPur AL 125**
Applicare StoPur AL 125 e lisciare finemente.
Consumo: circa 0,3 – 0,4 kg/m²

8 **Levigatura**
Carteggiare StoPur AL 125 con l'abrasivo Mirka 100 e poi con 180 o 240 (rete abrasiva) e rimuovere la polvere.

9 **Sigillante: StoPur WV 150/202**
Livellare la prima applicazione. Riempire il sigillante StoPur pigmentato con circa il 3 - 4 % di StoDivers ST (livellante) e lisciare.
Dopo l'asciugatura, carteggiare la superficie con l'abrasivo Mirka 240 (rete abrasiva) e rimuovere la polvere. Applicare quindi la seconda mano di sigillante pigmentato con un rullo. A seconda della tonalità e dell'opacità del colore, sono necessarie 2 - 3 mani opache.
Consumo: circa 0,08 – 0,1 kg/m² per strato

Suggerimento
A seconda della tonalità e dell'opacità del colore, possono essere necessarie ulteriori mani. Sto SA consiglia di applicare un sigillante trasparente. Questo protegge il sigillante colorato dagli attacchi chimici.

Panoramica dei sistemi a parete
StoWall Creativ Strong

Struttura del sistema

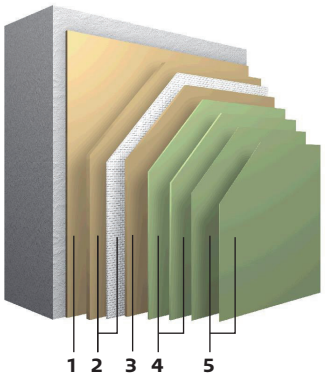

1 — Mano di fondo
StoPox 452 EP, StoPox GH 205 oder StoPox GH 406,
Primer in resina epossidica

2 — Impermeabilizzazione
StoPox 452 EP, StoPox GH 205 o StoPox GH 406 con StoDivers LG,
Tessuto di laminazione incorporato con primer di resina epossidica

3 — Levigatura
StoPox 452 EP, StoPox GH 205 o StoPox GH 406
con StoQuarz 0,2 – 0,5 mm

4 — 1° e 2° Stuccatura
StoPox WB 50, stucco murale in resina epossidica a base d'acqua

5 — 1° e 2° Sigillante
StoPur WV 150 / 202, sigillanti PUR a base d'acqua,
StoPox WL 100 / 150, sigillanti EP a base d'acqua

Note
Le vasche da bagno e i piatti doccia devono essere dotati di un telaio di collegamento, altrimenti il collegamento parete-vasca o piatto doccia non può essere sigillato.

Sistema Sto

	Classi di carico		
	moderato	alto	molto alto
StoWall Creativ Strong	■■	■■	■■

Applicazione

1 **Mano di fondo: StoPox 452 EP,**
StoPox GH 205 o StoPox GH 406
Applicare il primer EP su tutta la superficie e saturarlo.
Consumo: circa 0,3 – 0,5 kg / m²

2 **Impermeabilizzazione: StoPox 452 EP,**
StoPox GH 205 o StoPox GH 406 con StoDivers LG
DIncassare la rete di laminazione StoDivers LG nella resina di fondo.
Incollare la resina di fondo, sovrapponendola alle giunzioni.
Consumo EP-Harz: circa 0,3 – 0,5 kg / m²

3 **Levigatura:**
Carteggiare la superficie in modo che i tagli e le sovrapposizioni non siano più visibili.

4 **Levigatura: StoPox 452 EP,**
StoPox GH 205 o StoPox GH 406 und StoQuarz 0,2 – 0,5 mm
StoPox Grundierung aufrollen e StoQuarz 0,2 – 0,5 mm soffiare su tutta la superficie.

5 **Stuccatura, 1° strato:**
StoPox WB 50
Carteggiare la superficie prima di applicare lo stucco.
Applicare StoPox WB 50 e lisciare.
Consumo: circa 0,6 – 0,8 kg / m²

6 **Levigatura:**
Carteggiare la superficie prima di applicare lo stucco.
Applicare StoPox WB 50 e lisciare.

7 **Stuccatura, 2° strato:**
StoPox WB 50
Applicare StoPox WB 50 e stendere.
Consumo: circa 0,4 – 0,6 kg / m²

8 **Levigatura:**
Carteggiare fino StoPox WB 50 con gli abrasivi Mirka 120 e 180 (maglia abrasiva) e rimuovere la polvere.

9 **Sigillante: StoPur o StoPox**
A seconda della tonalità e dell'opacità, sono necessarie 2-3 mani opache. Tra una mano e l'altra può essere necessaria una carteggiatura intermedia. Carteggiare con l'abrasivo 240 Mirka (rete abrasiva).
Consumo: circa 0,08 - 0,12 kg / m²per mano.

Suggerimento
A seconda della tonalità e dell'opacità del colore, possono essere necessarie altre mani. Sto SA consiglia di applicare un sigillante trasparente. Questo protegge il sigillante colorato dagli attacchi chimici.

Immagine a destra:
Reference Crèche Mandarine, Fribourg CH
Copyright Foto:
Primula Bosshard

Panoramica dei sistemi a pavimento

StoFloor Comfort Elastic BB 100 / CL 125, Traffic Elastic PM MultiBase

StoFloor Comfort Elastic BB 100 / CL 125

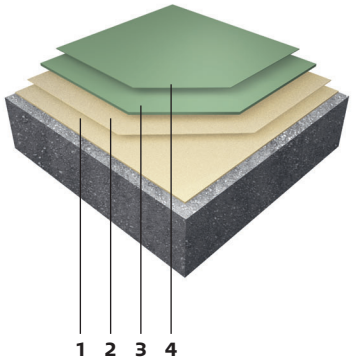

1 — Mano di fondo
StoPox 452 EP, StoPox GH 406, StoPox GH 205, StoPox 530/532, Primer in resina epossidica

2 — Rasatura
StoPox 452 EP, StoPox GH 406, StoPox GH 205, StoPox 530/532, Primer in resina epossidica riempito con StoQuarz 0,1 – 0,3 mm o StoQuarz 0,2 – 0,5 mm

3 — Impermeabilizzazione
StoPur BB 100/CL 125, Base in resina poliuretanica

4 — Sigillante
StoPur WV 150/202, sigillanti PUR acquosi con Sto-Ballotini 75 – 150 µm

Sto SA deve essere consultata se il prodotto viene utilizzato in servizi igienici pubblici o per altri carichi molto elevati.

Sistema Sto

	Classi di carico		
	moderato	alto	molto alto
StoFloor Comfort Elastic	■■	■■	■

■■ adatto
■ solo per le strutture wellness pubbliche e commerciali senza cucine commerciali e per l'industria alimentare

StoFloor Traffic Elastic PM MultiBase

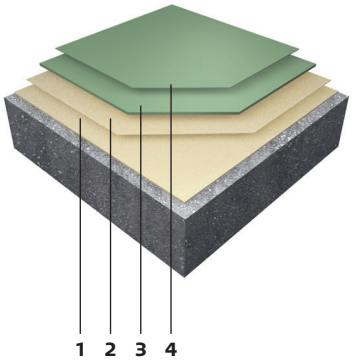

1 — Mano di fondo
StoPox 452 EP, StoPox GH 406, StoPox GH 205, StoPox 530/532, Primer in resina epossidica

2 — Rasatura
StoPox 452 EP, StoPox GH 406, StoPox GH 205, StoPox 530/532, Primer in resina epossidica riempito con StoQuarz 0,1 – 0,3 mm o StoQuarz 0,2 – 0,5 mm

3 — Impermeabilizzazione
StoPur PM MultiBase: Base in resina poliuretanica

4 — Rivestimento
StoPur AC Multicoat, rivestimento in poliurea con superficie antiscivolo.

StoFloor Traffic Elastic PM MultiBase sono sistemi per l'impiego in superfici soggette a sollecitazioni moderate, elevate e molto elevate.

Sistema Sto

	Classi di carico		
	moderato	alto	molto alto
StoFloor Traffic Elastic PM MultiBase	■■	■■	■■

 Nota: Attenersi alle indicazioni e specifiche tecniche dei prodotti riportate nelle Schede tecniche e nelle omologazioni.

Accessori

Nastri sigillanti

StoSeal Nastro sigillante 120 mm
Nastro sigillante trilaminato largo 120 mm, larghezza di rivestimento 120 mm. Composto da: parte superiore e inferiore in vello di polipropilene elastico trasversalmente e rigido longitudinalmente. Rivestito nel mezzo con elastomero termoplastico permanentemente elastico e resistente all'invecchiamento. Adatto per l'impermeabilizzazione di aree private e pubbliche.
Art.-Nr.: 14226-002

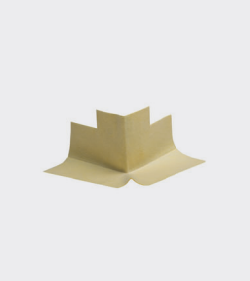

StoSeal Angolo sigillante esterno 120 mm
Nastro sigillante in trilaminato largo 120 mm, 120 mm di larghezza del rivestimento
Art.-Nr.: 14227-003

StoSeal Angolare sigillante interno 120 mm
Nastro sigillante in trilaminato largo 120 mm, 120 mm di larghezza del rivestimento
Art.-Nr.: 14227-004

StoSeal Manicotto sigillante pavimento 420 x 420 mm
Nastro sigillante trilaminato largo 120 mm, larghezza di rivestimento 120 mm
Art.-Nr.: 14228-004

StoSeal Manicotto sigillante parete 120 x 120 mm
Trilaminat-Dichtband 120 mm Breite, 120 mm Larghezza del rivestimento
Art.-Nr.: 14228-003

StoSeal D 101
Nastro sigillante per membrane per giunti e fessure fessure TPE grigio. Viene incollato con l'adesivo EP StoPox SK 41. Adatto per la sigillatura di aree private e pubbliche.
Art.-Nr.: 03055-007 bis 013

StoSeal CP 50
Nastro autoadesivo antitaglio largo 50 mm, larghezza della zona di protezione dal taglio 40 mm, sotto giunti elastici. È incollato all'impermeabilizzazione.
Art.-Nr.: 00725-001

Pulizia e manutenzione

La pulizia e la cura regolari dei rivestimenti per pareti e pavimenti sono importanti non solo per l'aspetto e l'igiene, ma anche per la durata e la conservazione del valore delle superfici. La pulizia di manutenzione viene effettuata da giornalmente a settimanalmente, a seconda della quantità di sporco.

Nelle aree sanitarie, i detergenti sanitari acidi sono necessari per rimuovere i residui di calcare. È essenziale seguire le istruzioni d'uso del produttore, poiché gli acidi concentrati contenuti in questi prodotti possono attaccare le superfici se usati ripetutamente. I detergenti neutri sono sufficienti per la pulizia quotidiana. Dopo l'utilizzo della stanza umida, le pareti bagnate devono essere raschiate con un raschietto di gomma. In questo modo è possibile ridurre al minimo i fastidiosi residui di calcare.

- **Pulizia di manutenzione**
  Diluire il detergente di manutenzione con acqua secondo le istruzioni del produttore e applicarlo con una spugna/uno straccio, lasciare agire brevemente e pulire.

- **Detergente anticalcare/pulizia di base/detergente speciale**
  La pulizia di base va ben oltre la pulizia di manutenzione. Comporta la rimozione completa dello sporco e della pellicola di manutenzione fino alla base del rivestimento e può richiedere molto tempo in caso di residui di sporco ostinati. Se non viene utilizzato correttamente, ad esempio non diluendolo con acqua, si possono formare macchie e una superficie opaca. Esistono prodotti speciali progettati per aree problematiche specifiche o per esigenze particolari, come la disinfezione, la rimozione di grassi speciali, la pulizia con schiuma, la pulizia abrasiva (che non graffia), ecc. Questi prodotti contengono combinazioni di tensioattivi e booster di pulizia altamente efficaci. Per l'utilizzo di questi prodotti sono sempre necessari test preliminari.

Sto SA
Via Cantonale 65
6804 Bironico
Telefono 091 829 11 93
sto.ch.bironico@sto.com
www.stoag.ch

Ordini
Telefono 0800 22 99 00
info.ch@sto.com

Centro di supporto tecnico
Telefono 044 851 54 38
tsc.ch@sto.com

Gli indirizzi di tutti i nostri punti vendita sono disponibili all'indirizzo **www.stoag.ch**

Rev.-Nr. 04/10.2026